Main Specification			
Max image		ϕ6.8	
F.No		1.8±5%	
EFL		2.8±5%	
CRA		9.4°	
FOV(°) (IMX291 Sensor)	H (5.568mm)	V (3.132mm)	D (6.388mm)
	110.2°	62.7°	125.4°
FOV(°) (IMX238 Sensor)	H (4.8mm)	V (3.84mm)	D (6.15mm)
	95.5°	76.8°	123°
FOV(°) (IMX322 +0.5mm)	H (5.876mm)	V (3.524mm)	D (6.668mm)
	116°	70.5°	130.6°
FOV(°) (IMX291 +0.5mm)	H (6.068mm)	V (3.632mm)	D (6.888mm)
	119.6°	72.6°	134.5°
FFL(Cover glass(t=0.5)in +IR(t=0.6))		5.91±0.2	
BFL(Cover glass(t=0.5)in +IR(t=0.6))		5.98±0.2	
TTL		23.2±0.2	
TV Distortion		<-25.9%@1/2.7"	
		<-21%@1/3"	
Relative illumination		50%@1/2.5"	
		50%@1/2.7"	
Structcure		6G	
Resolution		Center:200lp/mm	
		0.7Y:100lp/mm	
SURFACE QUALITY			
Center		80-50	
Margin		80-50	

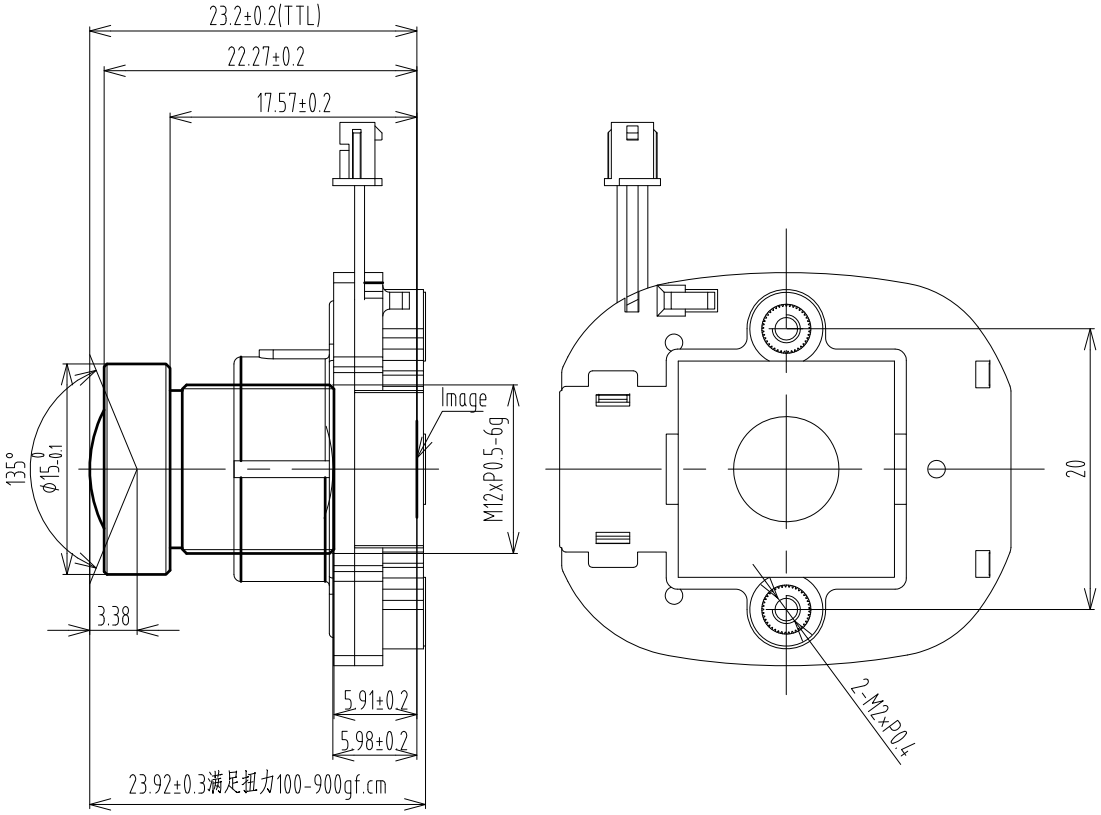

版本	处数	更改文件号	担当	变更日期
2	1	---	CHP	2018-3-2
1	1	---	CHP	2018-2-2

TOLERANCE:
. LINEARITY TOLERANCES ±0.05
. ANGULAR TOLERANCES ARE±30'
. DRAFT ANGLES AREA±0.5°/SIDE

三角法

材 料(环 保)

设 计		
校 对		
审 核		
批 准		

名称	CV0228C F01规格书	单位	mm
部番	CV0228C F01-SPEC	比例	1:1
商品代号		页码	1/1
		版本	V2

A4

CHIOPT